vtech®

用戶手冊

型號：CRL51102TW

目錄

1 重要安全說明 1

2. 電話安裝 3

2.1 包裝組件 3
2.2 位置 3
2.3 安裝座機 4
2.4 無線子機電池安裝和充電 5
2.5 安裝選項 6
2.5.1 由桌面安裝改為牆壁安裝 6
2.5.2 由牆壁安裝改為桌面安裝 7

3. 開始了解你的電話 8

3.1 無線子機概覽 8
3.2 座機概覽 11
3.3 無線子機螢幕的顯示圖及符號 12
3.4 目錄結構 14
3.5 文本與數字輸入表 15
3.5.1 英文字符集 15

4. 開始使用你的電話 16

4.1 撥打電話 16
4.1.1 預撥號 16
4.1.2 直撥號 16
4.2 接聽來電 16
4.3 结束通話 16
4.4 免持通話 16
4.5 增音 17
4.6 靜音模式 17
4.7 鍵盤鎖定 17
4.8 通話靜音 18
4.9 重撥上次的號碼 18
4.9.1 查看最後撥出的號碼 18
4.9.2 重撥一個號碼 18
4.9.3 刪除一個重撥號碼 18
4.9.4 刪除所有重撥號碼 19
4.10 音量控制 19

5. 電話簿 20
5.1 添加新的電話簿記錄 20
5.2 查看電話簿記錄 21
5.3 搜尋電話簿記錄 22
5.4 撥打電話簿顯示的號碼 22
5.5 編輯電話簿記錄 23
5.6 刪除一個電話簿記錄 24
5.7 刪除整個私人電話簿 24
5.8 檢查電話簿的用量 25

6. 無線子機設定 26
6.1 鈴聲音量 26
6.2 內線通話的響鈴音調 26
6.3 外線通話的鈴聲音調 27
6.4 鬧鐘設定 27
6.5 設定日期 / 時間 29
6.6 重命名子機 31
6.7 按鍵音 31
6.8 電池提示音 32
6.9 超出接收範圍提示音 32
6.10 待機狀態下的螢幕顯示 33
6.11 自動應答 33

7. 座機設定 (使用子機) 34
7.1 撥號模式 34
7.2 插接時間 34
7.3 IP 號碼 35
7.4 更改 PIN 碼 36
7.5 恢復預設設定 36

8. 來電顯示 37
8.1 來電顯示 37
8.2 查看來電清單 37
8.3 儲存一個來電記錄號碼到電話簿 38
8.4 撥打來電記錄 38
8.5 刪除來電記錄清單記錄 39
8.6 刪除整個來電記錄清單 39

8.7 查看來電記錄的詳情 40
8.8 來電信息缺失的原因 40
9. 增加及註冊新子機 41
10. 常見問題 43
11. 產品技術數據 49
12. 維修及保養說明書 50

1 重要安全說明

使用電話時要遵守基本安全預防措施，以免起火、觸電和受傷：

1. 閱讀並理解全部說明。
2. 遵從產品標籤上的警告和說明。
3. 清潔前，先切斷本產品的電源，再使用濕布擦拭，請勿使用液體或噴霧清潔劑。
4. 勿在潮濕地方（如浴缸、廚房洗滌槽或游泳池）使用本產品。
5. 勿令電話曝露在日光直射或極冷的環境下。勿把電話放置在靠近熱源之處，例如散熱器、電飯煲等。
6. 勿令電源插座和拖板的電力負荷過重，以免起火或觸電。
7. 出現以下情況時，應切斷電源，并尋求偉易達的幫助：
   - 電源或插頭損壞或磨損。
   - 遵照說明書操作，產品仍不能正常運作。
   - 產品摔落，外殼損毀。
   - 產品性能出現明顯變化。
8. 避免在雷暴中使用電話（無線類型除外），因為會有雷擊的可能。
9. 切勿在煤氣洩漏的地方使用電話。
10. 只使用隨產品供應的鎳氫 (NiMH) 電池！無線子機的操作時長只適用於指定的電池電量。
11. 使用其他類型的電池或非充電池/一次電池可能帶來危險，或造成干擾及/或產品損壞。因未使用合適電池而造成的產品損壞，製造商概不負責。
12. 切勿使用第三方充電器，這或會損壞電池。
13. 安裝電池時要正確放置電池正負極。
14. 切勿把電池放置在太陽直射或火源等強度熱力之地方或浸於水中。

處理警告

1. 當產品上貼有右圖，表示此產品受制於 European Directive 2002/96/EC 報廢電子電器設備指令。
2. 所有電子電器產品 / 電池需從一般廢棄物中分開，經由政府或有關當局指定的收集設施處理。
3. 正確處理舊裝置 / 電池有助減少對環境和人類健康的潛在負面影響。

有關更多處理舊裝置/電池的詳情，請聯繫你所在地區的辦公室，垃圾處理服務或購買產品的商店。

如對本產品有疑問，或安裝、操作時遇到困難，請聯繫我們的客戶服務中心。

2. 電話安裝

2.1 包裝組件

本產品包括以下組件：

- 無線子機
- 座機
- 電話線
- 鎳氫可充電電池包
- 無線子機電池蓋
- 座機電源變壓器
- 用戶手冊

2.2 位置

把 CRL51102TW 放在座機插座和電話線插座2米以內，以免電話線的長度不夠延伸。

確保電話機離其他電子設備至少1米以外，避免干擾。
CRL51102TW 通過在無線子機和座機之間發送無線電訊號工作。訊號的強度取決于你放置座機的位置。把電話機盡量放置高一些，確保其獲取最佳的訊號。座機和無線子機之間最大的覆蓋範圍是300米以內。覆蓋範圍大小會因周邊環境以及空間和結構等因素而變更。室內覆蓋範圍一般比室外為小。

2.3 安裝座機

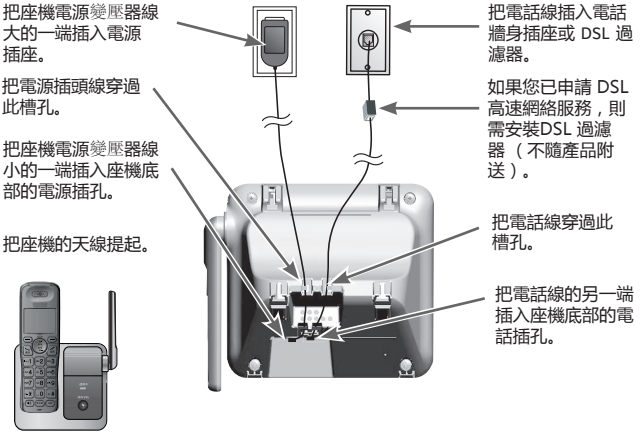
把座機電源變壓器線大的一端插入電源插座。
把電源插頭線穿過此槽孔。
把座機電源變壓器線小的一端插入座機底部的電源插孔。
把座機的天線提起。
把電話線插入電話牆身插座或 DSL 過濾器。
如果您已申請 DSL 高速網絡服務，則需安裝DSL 過濾器（不隨產品附送）。
把電話線穿過此槽孔。
把電話線的另一端插入座機底部的電話插孔。

2.4 無線子機電池安裝和充電

1. 把電池連接器穩固地插進電池蓋內的槽孔，然後插入隨產品提供的電池，標簽 **THIS SIDE UP** 向上，如圖所示。
2. 把背面和電池蓋對齊，然後向上滑動直至剛好切合。
3. 把子機正面放置於充電座充電。開始充電時您會聽到一聲提示音。

注意：
只使用隨機附送的鎳氫充電電池包。

2.5 安裝選項

座機預設為桌面安裝。要更改為牆壁安裝，參考下面的步驟將電話連接到牆壁上的標準雙固定電話連接板。此外您可能還需要專業人员幫助安裝牆壁連接板。

2.5.1 由桌面安裝改為牆壁安裝

1. 拔出電源端的電源變壓器和牆身插座（或 DSL 過濾器）的電話線。
2. 把有線電話放到一邊。將座機上的可移動方塊往上堆，使其脫離座機上掛話筒的凹口。把方塊轉動180度，然後放回座機上的凹口，直至與座機表面齊平。
3. 按下掛牆架上方的兩個卡位，使掛牆架上方脫離座機。
4. 將掛牆架向下轉動，然後向座機內推，直至其緊扣於座機。
5. 把電話線插入電話牆身插座（或DSL 過濾器），把電源變壓器線插入電源牆身插座。然後，把座機後方的兩個孔對準牆壁連接板上的凸起位置。
6. 把座機往下滑，直至其鎖緊在牆壁連接板上。用扭線環綁緊電話線和電源變壓器。

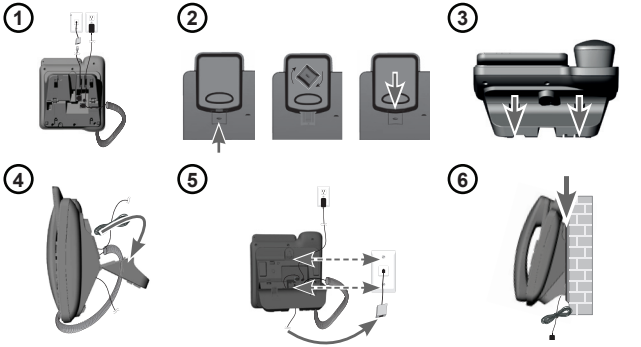

2.5.2 由牆壁安裝改為桌面安裝

1. 從電話牆身插座（或DSL 過濾器）拔除電話線。從電源牆身插座拔除電源變壓器線。如電話線和電源變壓器已綁緊，請先解開扭線環，然後把座機向上堆離牆身。
2. 把有線電話放到一邊，將座機上的可移動方塊往上堆，使其脫離座機上掛話筒的凹口。把方塊轉動180度，然後放回座機上的凹口，直至與座機表面齊平。
3. 拉下掛牆架下方的兩個卡位，使掛牆架上方脫離座機。將掛牆架向上轉動，然後向座機內推，直至其緊扣於座機。
4. 把電話線插入電話牆身插座（或DSL 過濾器），把電源變壓器線插入電源牆身插座。用扭線環綁緊電話線和電源變壓器。

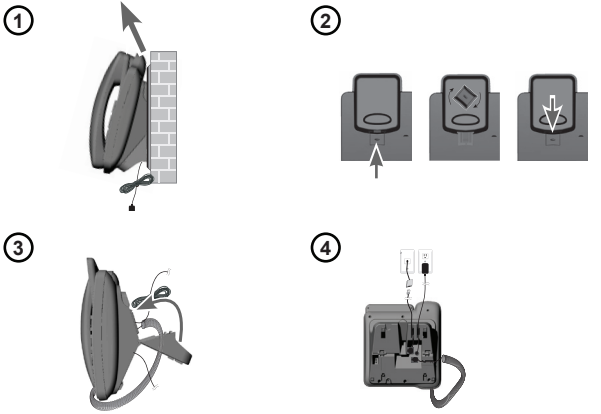

3. 開始了解你的電話

3.1 無線子機概覽

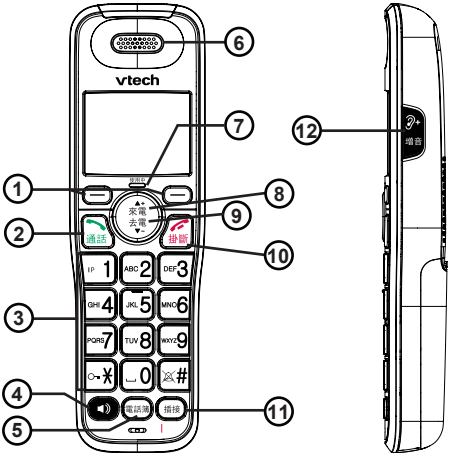

1. 左功能鍵 ⊖（目錄 / 選項）

待機狀態：按下顯示目錄。

目錄狀態：按下選擇一個選項或保存輸入內容、設定。

右功能鍵 ⊖（清除/ 返回/ 靜音/ 內線通話）

目錄狀態：按下取消操作，返回上一層目錄或退出目錄顯示；長按返回待機狀態。

通話狀態：按下靜音或取消靜音麥克風。

編輯/ 預撥號狀態：按下刪除符號或數字；長按刪除所有符號或數字。

待機狀態：按下開始內線通話。

2. 通話 **電話**

待機狀態：按下撥打或接聽來電。

3. **數字字符鍵**

待機狀態：長按撥打您的 IP 電話。

待機狀態：長按鎖住或解鎖按鍵。

通話狀態：按下切換至音頻撥號。

查看來電清單時，按下查看來電者號碼。

長按開啟或關閉鈴聲。

4.

待機狀態：按下使用揚聲器撥打或接聽電話。

通話狀態：按下在揚聲器和聽筒之間切換。

5. 通話

待機狀態下 / 預撥號狀態下： 按下進行撥號。

電話簿 / 去電清單 / 來電清單：按下撥打電話至清單中所選的號碼。

響鈴狀態下：按下接聽電話。

6. **來電顯示指示燈**

來電時持續閃爍。

增音功能開啟時持續亮著。

7. 使用中 **指示燈**

使用時持續亮著 。

8. 來電 ▲+ **向上 / 來電清單 / 音量 +**

待機狀態：按下顯示來電清單。

目錄狀態：按下向上滾動查看目錄選項。

編輯狀態：按下左移游標。

通話狀態：按下增加音量。

電話響鈴狀態： 按下增加音量。

電話簿/來電顯示清單/重撥清單查看狀態：按下向上滾動查看記錄。

9. 去電 ▼– **向下 / 去電清單 / 音量 -**

待機狀態：按下進入去電清單。

目錄狀態：按下向下滾動查看目錄選項。

編輯狀態：按下右移游標。

通話狀態：按下減小音量。

電話響鈴狀態：按下減小音量。

10. 掛斷 **掛斷 / 取消**

通話狀態：按下掛斷電話。

目錄狀態： 按下取消操作，返回上一層目錄或退出目錄顯示。

待機狀態：長按關閉 / 開啟子機。

11. 插接

預撥號狀態：輸入號碼時，按下插入插接。

通話狀態：按下插接通話。

12. 增音

- 通話時，按下開啟或關閉增音。

3.2 座機概覽

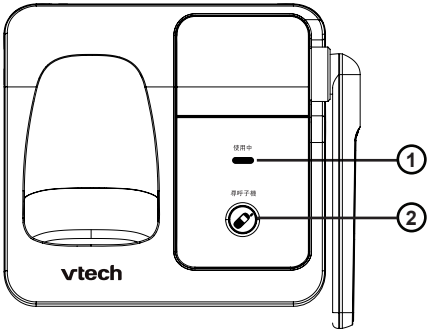

1. 使用中 **指示燈**
   使用時持續亮着。
2. 尋呼子機
   待機狀態：按下呼叫所有無線子機。
   長按 5 秒 進入註冊模式。

3.3 無線子機螢幕的顯示圖及符號

此螢幕會提供你有關無線子機當前狀態的資訊。

	一直顯示表示子機與座機的距離在有效接收範圍內。 消失表示子機已超出與座機的有效範圍。
	表示電池正在充電（動態顯示）
	圖示閃爍時表示電池電量過低；需把子機置於充電座內充電。
鍵盤鎖定	表示鍵盤鎖定定。
語音信箱	表示系統接收到新的未讀的語音留言。
內線	表示內線通話連接成功。當有內線來電或者內線來電正在等候接聽時閃爍。
鈴聲關	表示鈴聲已關閉。
鬧鐘	表示已設定鬧鐘。到達鬧鐘設定時間時閃爍。
免持	表示揚聲器已開啟。
通話中	表示正在通話中。當有來電時閃爍。

擴音	表示耳機增音功能已開啟。
靜音	表示麥克風已關閉。
確定	表示確定。按 **左功能鍵** 完成確定選擇。
目錄	表示目錄選項。按 **左功能鍵** 查看更多目錄選項。
◀	向左，表示當前文本位置之後有更多數字或字符。
▶	向右，表示當前文本位置之後有更多數字或字符。
▲▼	向上 / 向下。表示當前目錄位置之前或之後有更多目錄選項。
新	表示有新的未接來電（需網絡支援）。
內線	待機狀態下按 **右功能鍵** 開始內線通話。
⮌	表示往後退一步。按 **右功能鍵** 可返回上一層目錄或取消當前操作。
C	按 **右功能鍵** 清除一個字符、停止鬧鈴響鬧、通話時靜音或取消靜音。

3.4 目錄結構

開啟無線子機時，在待機狀態下：

1. 按 **左功能鍵** ⊖ 進入主目錄。
2. 按 去電 ▼- 或 ▲+ 來電 移動到已有的選擇。
3. 按 **右功能鍵** ⊖ 選擇一個目錄或者按 **右功能鍵** ⊖ 返回上一層螢幕，或者長按 **右功能鍵** ⊖ 返回待機模式。

CALL LIST	PHONEBOOK	BS SETTINGS
查看 Call List 在一個所選的 Call List 記錄下： ADD TO PB DELETE DELETE ALL DETAILS	查看 Phonebook 在一個Phonebook 記錄下： ADD VIEW EDIT DELETE DELETE ALL PB STATUS	BS RINGER RING VOLUME DELETE HS DIAL MODE FLASH TIME IP NUMBER CHANGE PIN

HS SETTINGS	REGISTRATION	DEFAULT
ALARM RING SETUP TONE SETUP RENAME HS HS DISPLAY AUTO ANSWER DATE & TIME	PIN?	

3.5 文本與數字輸入表

下面的表格告訴你如何輸入每一個字符和標點符號。選擇目錄語言之後將使用相應的字符表。 這個表格在你儲存一個姓名到電話簿或為無線子機重新命名時非常有用。

在編輯模式下，會有一個游標顯示當前文本的編輯位置。它位於最後輸入的字符的右邊。

編輯小幫手：

1. 一旦選擇了一個字符，游標會在短暫停留後移動到下一個位置。
2. 你可以按 去電 或 來電 移動游標。
3. 按 **右功能鍵** ⊖ 可刪除最後輸入的字符。
4. 長按 **右功能鍵** ⊖ 可刪除所有字元。

3.5.1 英文字符集

撥號鍵	不同按鍵次數各自對應的字母										
	1	2	3	4	5	6	7	8	9	10	11
1	--	1									
2	A	B	C	2							
3	D	E	F	3							
4	G	H	I	4							
5	J	K	L	5							
6	M	N	O	6							
7	P	Q	R	S	7						
8	T	U	V	8							
9	W	X	Y	Z	9						
0	space	0									
*	*	?	/	\	<	>					
#	#	'	,	-	&						

4. 開始使用你的電話

4.1 撥打電話

4.1.1 預撥號

1. 輸入電話號碼：
   - 如果需要修改輸入的號碼，按 **右功能鍵** ⊖。
2. 按 通話 或 撥打號碼。

4.1.2 直撥號

按 通話 或 ，然後輸入電話號碼。

4.2 接聽來電

如果無線子機不在座機上：

- 按 通話 或 接聽來電。

如果無線子機在座機上：

- 如果自動應答功能已開啟，拿起無線子機接聽來電。
- 如果自動應答功能已關閉，按 通話 或 接聽來電。

4.3 结束通話

- 按 掛斷 或把無線子機放回充電座。

4.4 免持通話

使用無線子機通話時：

- 按無線子機的 ，在聽筒和免持通話之間切換。

注意：通過免持通話消耗的電量比使用子機正常通話消耗的電量多。

4.5 增音

增音功能可以使無線子機或座機聽筒通話時的聲音更大更清晰。

開啟增音：

- 通話時，按 鍵，螢幕顯示 **擴音**。

關閉增音：

- 再次按下 鍵， **擴音** 從螢幕消失。

4.6 靜音模式

靜音模式開啟時，所有聲音（尋呼聲音除外）都將被靜音。

開啟靜音模式：

- 待機狀態下，長按 # 開啟靜音模式。螢幕顯示信息 **鈴聲關** 。

關閉靜音模式：

- 靜音狀態下，長按 # 退出靜音模式。螢幕的信息 **鈴聲關** 消失 。

注意：靜音模式開啟時，仍可進行內線通話。此時子機不響鈴。

4.7 鍵盤鎖定

您可以鎖定鍵盤以免在攜帶無線子機時不小心撥錯了號碼。

鎖定鍵盤：

- 待機狀態下，長按 *。螢幕顯示信息 **鍵盤鎖定** 。

解鎖鍵盤：

- 鍵盤鎖定狀態下，長按 *。螢幕的信息 **鍵盤鎖定** 消失。

4.8 通話靜音

你可以開啟麥克風靜音，這樣你可以在通話期間跟旁人說話，同時不讓正與你通話的另一方聽到。

通話狀態下：

1. 按 **右功能鍵** 開啟麥克風靜音，螢幕上會顯示“**MUTED**”，與你通話的另一方將聽不到你講話。
2. 再次按 **右功能鍵** 關閉麥克風靜音。

4.9 重撥上次的號碼

每個無線子機儲存最後 5 個撥出的號碼。

4.9.1 查看最後撥出的號碼

使用子機：

要顯示最近撥出的號碼，按 去電。

- 要查看最後 5 個撥出的號碼，按 去電，然後重覆按 去電 或 來電。

到達號碼列表的末端時子機會發出兩聲嗶聲。此時按 掛斷 退出。

4.9.2 重撥一個號碼

- 要重撥顯示的號碼，按 通話 或 。

4.9.3 刪除一個重撥號碼

1. 螢幕顯示所需的號碼時，按 **左功能鍵**。
2. 按 去電 或 來電 滾動選擇 **DELETE**。
3. 按 **左功能鍵** 確定。您會聽到一聲確定音，螢幕返回上一層目錄。

4.9.4 刪除所有重撥號碼

1. 螢幕顯示所需的號碼時，按 **左功能鍵**。
2. 按 去電 或 來電 滾動選擇 **DELETE ALL**。
3. 按 **左功能鍵** 確定。螢幕顯示“**CONFIRM?**”。
4. 再次按 **左功能鍵** 確定。您會聽到一聲確定音，螢幕返回上一層目錄。

4.10 音量控制

您可以設定聽筒音量為 5 個級別中的一個。

通話時，按 來電 增加或按 去電 減小聽筒音量。

注意：無線子機聽筒和揚聲器的音量設定互相獨立，互不影響。

5. 電話簿

您的子機最多可以儲存 20 個電話記錄，其中姓名長度不超過 12 個字符（包括空格），電話號碼長度不超過 20 位數。

子機的搜尋功能有助您更快速的查找和撥打所需的號碼。

5.1 添加新的電話簿記錄

1. 待機狀態下，按 電話簿 進入電話簿。
   -或者-
   待機狀態下，按 **左功能鍵** 進入主目錄，然後按 去電 或 來電 滾動選擇 **PHONEBOOK**。按 **左功能鍵** 確定。
2. 按兩下 **左功能鍵** 選擇 **ADD**。
3. 系統提示時使用撥號鍵輸入名字。 每按一次撥號鍵，撥號鍵上對應的字符將會顯示。多次按撥號鍵，撥號鍵上對應的其他字符將會顯示。詳細請參照下一頁的表格。
   - 按 去電 或 來電 右移或左移游標。
   - 按 **0** 增加一個空格。
   - 按 **右功能鍵** 刪除一個字符。
   - 長按 **右功能鍵** 刪除所有字符。
4. 按 **左功能鍵**，繼續輸入名字。
5. 系統提示時使用撥號鍵輸入電話號碼。
   - 按 **右功能鍵** 刪除一個字符。
   - 長按 **右功能鍵** 刪除所有字符。
   - 長按 **0** 輸入撥號暫停（**P** 會顯示）。
6. 按 **左功能鍵**，然後按 去電 或 來電 選擇新增電話簿記錄的音樂。
7. 按 **左功能鍵** 保存新的電話簿記錄。您會聽到一聲確定音，螢幕返回上一層目錄。

5.2 查看電話簿記錄

1. 待機狀態下，按 電話簿 進入電話簿。
   -或者-
   待機狀態下，按 **左功能鍵** 進入主目錄，然後按 去電 或 來電 滾動選擇 **PHONEBOOK**。按 **左功能鍵** ⊖。
2. 按 去電 或 來電 瀏覽電話簿。記錄按照姓名的首字母順序排列。
3. 當所需的記錄出現時，按 **左功能鍵** ⊖。按 去電 或 來電 滾動選擇 **VIEW**，然後按 **左功能鍵**。
4. 按 去電 或 來電 滾動瀏覽姓名，號碼和所選電話簿記錄的背景音樂。

注意：如果電話簿没有記錄，當您查看電話簿時，螢幕顯示 **EMPTY**。

5.3 搜尋電話簿記錄

在電話簿清單裏, 以鍵盤輸入電話記錄名字的第一個字母搜索。

1. 待機狀態下，按 電話簿 進入電話簿。
2. 當螢幕顯示記錄時，按撥號鍵（**0**-**9**）開始搜尋。如果電話簿儲存的記錄的首字母和所按撥號鍵上的第一個字母匹配，電話簿會顯示此記錄。按 去電 或 來電 瀏覽電話簿。
3. 要查看同一撥號鍵上以其他字母開頭的姓名，則持續按鍵。姓名將按首字母的順序顯示。

   例如，如果您的電話簿記錄儲存了 **JENNIFER**、**JESSIE**、**KEVIN** 和 **LINDA**：

   - 如果您按一下 **5**（**JKL**），**JENNIFER** 會顯示。按 去電，**JESSIE** 會顯示。
   - 如果您按兩下 **5**（**JKL**），**KEVIN** 會顯示。
   - 如果您按三下 **5**（**JKL**），**LINDA** 會顯示。
   - 如果您按四下 **5**（**JKL**），**5** 會顯示，然後以 **5** 開頭的電話簿記錄或最接近 **5** 的記錄相繼顯示。
   - 如果您按五下 **5**（**JKL**），**JENNIFER** 再次顯示。

注意：如果姓名和您所按的撥號鍵上面的第一個字母不匹配，電話簿會顯示和撥號鍵上下一字母匹配的姓名。

5.4 撥打電話簿顯示的號碼

撥打電話簿顯示的號碼：

按 通話 或 。

5.5 編輯電話簿記錄

1. 待機狀態下，按 電話簿 進入電話簿。
   -或者-
   待機狀態下，按 **左功能鍵** ⊖ 進入主目錄，然後按 去電 或 來電 滾動選擇 **PHONEBOOK**。 按 **左功能鍵** ⊖。
2. 按 去電 或 來電 瀏覽電話簿。
3. 當所需的記錄出現時，按 **左功能鍵** ⊖。然後按 去電 或 來電 滾動選擇 **EDIT**，再按 **左功能鍵**。
4. 使用撥號鍵編輯姓名。
   - 按 去電 或 來電 右移或左移游標。
   - 按 **0** 增加一個空格。
   - 按 **右功能鍵** ⊖ 刪除一個字符。
   - 長按 **右功能鍵** ⊖ 刪除所有字符。
5. 按 **左功能鍵** 繼續編輯號碼。
6. 使用撥號鍵編輯號碼。
   - 按 **右功能鍵** ⊖ 刪除一個字符。
   - 長按 **右功能鍵** ⊖ 刪除所有字符。
   - 長按 **0** 輸入撥號暫停（螢幕會顯示 **P**）。
7. 按 **左功能鍵** ⊖，然後按 去電 或 來電 選擇電話簿記錄的背景音樂。
8. 按 **左功能鍵** ⊖ 保存設定。您會聽到一聲確定音，螢幕返回上一層目錄。

5.6 刪除一個電話簿記錄

1. 待機狀態下，按 電話簿 進入電話簿。

   -或者-

   待機狀態下，按 **左功能鍵** ㊀ 進入主目錄 然後按 去電 或 來電 滾動選擇**PHONEBOOK**。 按 **左功能鍵** ㊀。
2. 按 **左功能鍵** ㊀，然後按 去電 或 來電 滾動選擇 **DELETE**。
3. 按 **左功能鍵** ㊀ 確定刪除。您會聽到一聲確定音，螢幕返回上一層目錄。

5.7 刪除整個私人電話簿

1. 待機狀態下，按 電話簿 進入電話簿。

   -或者-

   待機狀態下，按 **左功能鍵** 進入主目錄 然後按 去電 或 來電 滾動選擇**PHONEBOOK**。 按 **左功能鍵** ㊀。
2. 按 **左功能鍵** ㊀，然後按 去電 或 來電 滾動選擇 **DELETE ALL**。
3. 按 **左功能鍵** ㊀。螢幕顯示“**CONFIRM?**”。
4. 再次按 **左功能鍵** ㊀ 確定。 您會聽到一聲確定音，螢幕返回上一層目錄。

5.8 檢查電話簿的用量

你可以檢查你的電話中儲存了多少個電話簿記錄，以及電話簿還可儲存多少個記錄。

例如當子機顯示 **01/20**，這表示你在 20 個可用的電話簿記錄中儲存了的 1 個記錄。

1. 待機狀態下，按 電話簿 進入電話簿。
   -或者-
   待機狀態下，按 **左功能鍵** ⊖ 進入主目錄，然後按 去電▼ 或 ▲來電 滾動選 **PHONEBOOK**。按 **左功能鍵** ⊖。
2. 按 **左功能鍵** ⊖，然後按 去電▼ 或 ▲來電 滾動選擇 **PB STATUS**。
3. 按 **左功能鍵** ⊖ 查看電話簿的用量。

6. 無線子機設定

6.1 鈴聲音量

您可以設定鈴聲音量（共 5 個級別供選擇），也可以關閉鈴聲。當鈴聲關閉時，螢幕顯示 **免打擾** 。

1. 待機狀態下，按 **左功能鍵** 進入主目錄。
2. 按 去電 或 來電 滾動選擇 **HS SETTINGS**，然後按 **左功能鍵** ⊖。
3. 按 去電 或 來電 滾動選擇 **RING SETUP**，然後按 **左功能鍵** ⊖。
4. 按 去電 或 來電 滾動選擇 **RING VOLUME**，然後按 **左功能鍵** ⊖。
5. 按 去電 或 來電 試聽每一鈴聲音量。
6. 按 **左功能鍵** ⊖ 保存設定。您會聽到一聲確定音，螢幕返回上一層目錄。

注意：

- 子機的鈴聲音量決定了內線通話時的鈴聲音量。
- 如果鈴聲音量已關閉，所有來電將會靜音。

6.2 內線通話的響鈴音調

您可以選擇十個鈴聲音調中的一個。

1. 待機狀態下，按 **左功能鍵** 進入主目錄。
2. 按 去電 或 來電 滾動選擇 **HS SETTINGS**，然後按 **左功能鍵** ⊖。
3. 按 去電 或 來電 滾動選擇 **RING SETUP**，然後按 **左功能鍵** ⊖。
4. 按 去電 或 來電 滾動選擇 **INT. RING**，然後按 **左功能鍵** ⊖。
5. 按 去電 或 來電 試聽每一鈴聲音調。
6. 按 **左功能鍵** ⊖保存設定。您會聽到一聲確定音，螢幕返回上一層目錄。

6.3 外線通話的鈴聲音調

您可以選擇十個鈴聲音調中的一個。

1. 待機狀態下，按 **左功能鍵** 進入主目錄。
2. 按 去電 或 來電 滾動選擇 **HS SETTINGS**，然後按 **左功能鍵** ⊖。
3. 按 去電 或 來電 滾動選擇 **RING SETUP**，然後按 **左功能鍵** ⊖。
4. 按 去電 或 來電 滾動選擇 **EXT. RING**，然後按 **左功能鍵** ⊖。
5. 按 去電 或 來電 試聽每一鈴聲音調。
6. 按 **左功能鍵** ⊖ 保存設定。您會聽到一聲確定音，螢幕返回上一層目錄。

6.4 鬧鐘設定

您可以通過電話設定鬧鐘。鬧鐘設定後，螢幕顯示 **鬧鐘** 圖標。當達到設定的鬧鐘時間後，**鬧鐘** 圖標在螢幕閃爍，同時鬧鈴將持續 45 秒。您可以按任意鍵關閉鬧鈴。如果貪睡提醒已啟動，7 分鐘後鬧鈴會再次響起。

注意：

- 即使子機鍵盤已鎖，鬧鐘時間到達時按鍵仍然有效。
- 鬧鈴音量預設將會和您設定的子機音量一樣。如果您的子機音量設定 **VOLUME OFF**，鬧鐘音量將會自動設定為 **VOLUME 1**。
- 如設定的鬧鐘時間在您通話期間到達，**鬧鐘** 圖標將會在螢幕閃爍。同時從聽筒會聽到提示音告訴您鬧鐘時間已到。一旦用户按任意鍵或長按 掛斷 關閉鬧鐘響鬧，子機將會自動返回到通話狀態。
- 當座機尋呼或電話響鈴時，如果鬧鐘時間到達，鬧鈴不會響。然而，如果貪睡提醒已啟動，在延遲時間結束後如果不在座機呼叫或電話響鈴狀態，鬧鈴將會正常響起。

開啟 / 關閉鬧鐘：

1. 待機狀態下，按 **左功能鍵** 進入主目錄。
2. 按 去電 或 來電 滾動選擇 **HS SETTINGS**，然後按 **左功能鍵** ㊀。
3. 按 去電 或 來電 滾動選擇 **ALARM**，然後按 **左功能鍵** ㊀。
4. 按 去電 或 來電 滾動選擇 **ON** 或 **OFF**。
5. 按 **左功能鍵** ㊀ 保存設定。您會聽到一聲確定音，螢幕返回上一層目錄。

如果您在步驟 4 選擇 **ON**，請參考下面的步驟設定鬧鐘時間。

設定鬧鐘時間：

1. 輸入鬧鐘時間，然後按 **左功能鍵**。
2. 再次按 **左功能鍵** ㊀ 設定開啟或關閉鬧鐘延遲時間。
3. 按 去電 或 來電 滾動選擇 **ON** 或 **OFF**。
4. 按 **左功能鍵** ㊀ 保存設定。您會聽到一聲確定音，螢幕返回上一層目錄。

在瀏覽鈴聲音樂時會播放各個鈴聲音樂。

5. 按 **左功能鍵** ㊀ 確定。

6.5 設定日期 / 時間

如果您已從服務提供商處申請了來電顯示服務，那麼在每次來電時電話都會自動設定日期和時間。年份必須設定，這樣可以根據來電了解具體的日期信息。

當電話和電源的連接切斷，或者電話解除註冊後，請重新設定您的日期和時間。

設定子日期格式：

1. 待機狀態下，按 **左功能鍵** 進入主目錄。
2. 按 去電 或 來電 滾動選擇 **HS SETTINGS**，然後按 **左功能鍵** ⊖。
3. 按 去電 或 來電 滾動選擇 **DATE & TIME**，然後按 **左功能鍵** ⊖。
4. 按 去電 或 來電 滾動選擇 **DATE FORMAT**，然後按 **左功能鍵** ⊖。
5. 按 去電 或 來電 選擇所需的日期格式（**DD--MM--YY** 或 **MM--DD--YY**）。
6. 按 **左功能鍵** ⊖ 保存設定。您會聽到一聲確定音，螢幕返回上一層目錄。

設定時間格式：

1. 待機狀態下，按 **左功能鍵** 進入主目錄。
2. 按 去電 或 來電 滾動選擇 **HS SETTINGS**，然後按 **左功能鍵** ⊖。
3. 按 去電 或 來電 滾動選擇 **DATE & TIME**，然後按 **左功能鍵** ⊖。
4. 按 去電 或 來電 滾動選擇 **TIME FORMAT**，然後按 **左功能鍵** ⊖。
5. 按 去電 或 來電 選擇所需的時間格式（**12** 小時 或 **24** 小時）。
6. 按 **左功能鍵** ⊖ 保存設定。您會聽到一聲確定音，螢幕返回上一層目錄。

設定日期：

1. 待機狀態下，按 **左功能鍵** 進入主目錄。
2. 按 去電 或 來電 滾動選擇 **HS SETTINGS**，然後按 **左功能鍵** ⊖。
3. 按 去電 或 來電 滾動選擇 **DATE & TIME**，然後按 **左功能鍵** ⊖。
4. 按 去電 或 來電 滾動選擇 **SET DATE**，然後按 **左功能鍵** ⊖。
5. 使用撥號鍵輸入日期。日期將以您設定的格式顯示。
6. 按 **左功能鍵** ⊖ 保存設定。您會聽到一聲確定音，螢幕返回上一層目錄。

注意：如果之前已設定日期，則當前日期將會顯示。否則，螢幕將顯示 **DD--MM--YY**。

設定時間：

1. 待機狀態下，按 **左功能鍵** 進入主目錄。
2. 按 去電 或 來電 滾動選擇 **HS SETTINGS**，然後按 **左功能鍵** ⊖。
3. 按 去電 或 來電 滾動選擇 **DATE & TIME**，然後按 **左功能鍵** ⊖。
4. 按 去電 或 來電 滾動選擇 **SET TIME**，然後按 **左功能鍵** ⊖。
5. 使用撥號鍵輸入時間。時間將以您設定的格式顯示。
6. 按 **左功能鍵** ⊖ 保存設定。您會聽到一聲確定音，螢幕返回上一層目錄。

注意：如果之前已設定時間，則當前時間將會顯示。否則，螢幕將顯示 **HH--MM**。

6.6 重命名子機

您可以編輯子機名稱。

1. 待機狀態下，按 **左功能鍵** 進入主目錄。
2. 按 去電 或 來電 滾動選擇 **HS SETTINGS**，然後按 **左功能鍵** ⊖。
3. 按 去電 或 來電 滾動選擇 **RENAME HS**，然後按 **左功能鍵** ⊖。
4. 在彈出提示時修改子機名稱。
   - 按 去電 或 來電 右移或左移游標。
   - 使用撥號鍵輸入名稱（最長為 10 個字符）。每按一次撥號鍵，撥號鍵上對應的字符將會顯示。多次按撥號鍵，撥號鍵上對應的其他字符將會顯示。
   - 按 **右功能鍵** ⊖ 往後退一格並刪除一個字符。
   - 長按 **右功能鍵** ⊖ 刪除所有字符。
5. 按 **左功能鍵** ⊖ 保存設定。您會聽到一聲確定音，螢幕返回上一層目錄。

6.7 按鍵音

子機的按鍵音預設為開啟。每次按鍵，子機發出嗶聲。您可以開啟或關閉按鍵音。如果關閉按鍵音，則每次按鍵時子機不發出嗶聲。

1. 待機狀態下，按 **左功能鍵** 進入主目錄。
2. 按 去電 或 來電 滾動選擇 **HS SETTINGS**，然後按 **左功能鍵** ⊖。
3. 按 去電 或 來電 滾動選擇 **TONE SETUP**，然後按 **左功能鍵** ⊖。
4. 按 去電 或 來電 滾動選擇 **KEY TONE**，然後按 **左功能鍵** ⊖。
5. 按 去電 或 來電 滾動選擇 **ON** 或 **OFF**。
6. 按 **左功能鍵** ⊖ 保存設定。您會聽到一聲確定音，螢幕返回上一層目錄。

6.8 電池提示音

通話時如果電池電量過低，子機預設發出提示音。您可以開啟或關閉此提示音。如果您選擇關閉電池提示音，則電池電量低時子機不發出提示音。

1. 待機狀態下，按 **左功能鍵** 進入主目錄。
2. 按 去電 或 來電 滾動選擇 **HS SETTINGS**，然後按 **左功能鍵** ⊖。
3. 按 去電 或 來電 滾動選擇 **TONE SETUP**，然後按 **左功能鍵** ⊖。
4. 按 去電 或 來電 滾動選擇 **BATTERY TONE**，然後按 **左功能鍵** ⊖。
5. 按 去電 或 來電 滾動選擇 **ON** 或 **OFF**。
6. 按 **左功能鍵** ⊖ 保存設定。您會聽到一聲確定音，螢幕返回上一層目錄。

6.9 超出接收範圍提示音

當子機所在位置超出主機的信號範圍時，子機預設發出提示音。您可以開啟或關閉此提示音。

1. 待機狀態下，按 **左功能鍵** 進入主目錄。
2. 按 去電 或 來電 滾動選擇 **HS SETTINGS**，然後按 **左功能鍵** ⊖。
3. 按 去電 或 來電 滾動選擇 **TONE SETUP**，然後按 **左功能鍵** ⊖。
4. 按 去電 或 來電 滾動選擇 **OUT OF RANGE**，然後按 **左功能鍵** ⊖。
5. 按 去電 或 來電 滾動選擇 **ON** 或 **OFF**。
6. 按 **左功能鍵** ⊖ 保存設定。您會聽到一聲確定音，螢幕返回上一層目錄。

6.10 待機狀態下的螢幕顯示

待機狀態下，您可以選擇顯示時間或者子機名稱。

1. 待機狀態下，按 **左功能鍵** 進入主目錄。
2. 按 去電 或 來電 滾動選擇 **HS SETTINGS**，然後按 **左功能鍵**。
3. 按 去電 或 來電 滾動選擇 **HS DISPLAY**，然後按 **左功能鍵**。
4. 按 去電 或 來電 滾動選擇 **HANDSET NAME** 或 **TIME**。
5. 按 **左功能鍵** 保存設定。您會聽到一聲確定音，螢幕返回上一層目錄。

6.11 自動應答

如果自動應答功能已開啟，當有來電時您從座機拿起子機即可應答，無需再按任何其他按鍵。

1. 待機狀態下，按 **左功能鍵** 進入主目錄。
2. 按 去電 或 來電 滾動選擇 **HS SETTINGS**，然後按 **左功能鍵**。
3. 按 去電 或 來電 滾動選擇 **AUTO ANSWER**，然後按 **左功能鍵** 。
4. 按 去電 或 來電 滾動選擇 **ON** 或 **OFF**。
5. 按 **左功能鍵** 保存設定。您會聽到一聲確定音，螢幕返回上一層目錄。

7. 座機設定 (使用子機)

7.1 撥號模式

當前預設的設定與您所在國家的網絡是匹配的，如非確實需要，不建議您修改。若需要修改，請聯絡您當地的服務提供商以獲取正確設定。

1. 待機狀態下，按 **左功能鍵** 進入主目錄。
2. 按 去電 或 來電 滾動選擇 **BS SETTINGS**，然後按 **左功能鍵** ⊖。
3. 按 去電 或 來電 滾動選擇 **DIAL MODE**，然後按 **左功能鍵** ⊖。
4. 按 去電 或 來電 滾動選擇 **TONE** 或 **PULSE**。
5. 按 **左功能鍵** ⊖ 保存設定。您會聽到一聲確定音，螢幕返回上一層目錄。

7.2 插接時間

當前預設的設定與您所在國家的網絡是匹配的，如非確實需要，不建議您修改。若需要修改，請聯絡您當地的服務提供商以獲取正確設定。

使用子機：

1. 待機狀態下，按 **左功能鍵** 進入主目錄。
2. 按 去電 或 來電 滾動選擇 **BS SETTINGS**，然後按 **左功能鍵** ⊖。
3. 按 去電 或 來電 滾動選擇 **FLASH TIME**，然後按 **左功能鍵** ⊖。
4. 按 去電 或 來電 滾動選擇 **SHORT**、**MEDIUM** 或 **LONG**。
5. 按 **左功能鍵** ⊖ 保存設定。您會聽到一聲確定音，螢幕返回上一層目錄。

7.3 IP 號碼

您可以在無線子機儲存一個 IP 號碼以便快速撥號。

使用子機儲存 IP 號碼：

1. 待機狀態下，按 **左功能鍵** ⊖ 進入主目錄。
2. 按 去電 或 來電 滾動選擇 **BS SETTINGS**，然後按 **左功能鍵** ⊖。
3. 按 去電 或 來電 滾動選擇 **IP NUMBER**，然後按 **左功能鍵** ⊖。
4. 使用撥號鍵輸入 IP 號碼。
5. 按 **左功能鍵** ⊖ 保存設定。您會聽到一聲確定音，螢幕返回上一層目錄。

如果未設定 IP 號碼，在待機狀態下長按 **1** 鍵，螢幕將顯示 **EMPTY**，並返回待機狀態。當已儲存 IP 號碼時，您可以選擇以下方式撥打 IP 電話。

在無線子機撥打 IP 號碼：

- 長按 **1** 鍵撥打 IP 號碼，然後使用撥號鍵輸入直撥號碼。
- 在查看來電顯示清單或去電清單時，長按 **1** 鍵將會在所選的號碼前加撥 IP 號碼並撥出。

7.4 更改 PIN 碼

當更改座機的系統設定時需要輸入一個 4 位數的 PIN 碼，以免您的電話受到未經授權的使用。預設的系統 PIN 碼是 **0000**。

1. 待機狀態下，按 **左功能鍵** 進入主目錄。
2. 按 去電 或 來電 滾動選擇 **BS SETTINGS**，然後按 **左功能鍵** ⊖。
3. 按 去電 或 來電 滾動選擇 **CHANGE PIN**，然後按 **左功能鍵** ⊖。子機會提示您輸入 4 位數的 PIN 碼（預設為 **0000**）。
4. 使用撥號鍵輸入舊 PIN 碼，然後按 **左功能鍵** ⊖。
5. 輸入新 PIN 碼，然後按 **左功能鍵** ⊖。
6. 再次輸入新的 PIN 碼。
7. 按 **左功能鍵** ⊖ 保存設定。您會聽到一聲確定音，螢幕返回上一層目錄。

7.5 恢復預設設定

您可以恢復電話機的預設設定，恢復後，除了電話簿被保留外，其它個人化設定及來電清單將被刪除。

1. 待機狀態下，按 **左功能鍵** 進入主目錄。
2. 按 去電 或 來電 滾動選擇 **DEFAULT。**，然後按 **左功能鍵** ⊖。
3. 按 去電 或 來電 滾動選擇 。子機會提示您輸入 4 位數的 PIN 碼（預設為 **0000**）。
4. 輸入 4 位數的 PIN 碼，然後按 **左功能鍵** ⊖。
5. 按 **左功能鍵** ⊖ 再次確定 。

8. 來電顯示

8.1 來電顯示

只有從服務提供商處申請了來電顯示服務後，來電顯示功能才可用。子機可以儲存 10 個來電清單記錄，包括日期和時間信息。電話鈴響時來電號碼將會顯示在螢幕上。如果號碼與您電話簿中的記錄相符，儲存在電話簿中的來電者姓名將會顯示在螢幕上，而且系統將會播放您為該記錄所設定的個性化鈴聲。

8.2 查看來電清單

通過查看來電清單，可以了解來電者信息、回覆來電，或者複製來電者的姓名和號碼到電話簿。

所有未接來電都儲存在來電清單中，最後的來電顯示在最上面。如果記錄清單已滿，最早的記錄將會被新來電記錄替換。未經查看的未接來電會在記錄底部標示 。如果來電顯示清單中沒有任何記錄，查看來電顯示清單時，螢幕會顯示“**EMPTY**”。

1. 待機狀態下，按 ▲+ 來電 進入來電清單。
   -或者-
   待機狀態下，按 **左功能鍵** ⊖ 進入主目錄，然後按 去電 ▼− 或 ▲+ 來電 滾動選擇 **CALL LIST**。 按 **左功能鍵** ⊖。
2. 按 去電 ▼− 或 ▲+ 來電 滾動選擇所需的記錄，然後按 🔑✂ 查看來電者號碼。

8.3 儲存一個來電記錄號碼到電話簿

1. 待機狀態下，按 來電 進入來電清單。
   -或者-
   待機狀態下，按 **左功能鍵** 進入主目錄，然後按 去電 或 來電 滾動選擇 **CALL LIST**。 按 **左功能鍵**。
2. 按 去電 或 來電 滾動選擇所需記錄，然後按 **左功能鍵**。
3. 按 去電 或 來電 滾動選擇 **ADD TO PB**，然後按 **左功能鍵** 。
4. 系統提示時使用撥號鍵輸入姓名。
   - 按 **右功能鍵** 刪除一個字符。
   - 長按 **右功能鍵** 刪除所有字符。
   - 按 **0** 增加一個空格 。
5. 按 **左功能鍵**，繼續編輯號碼。
6. 如需要，使用撥號鍵編輯號碼。
   - 按 去電 或 來電 右移或左移游標。
   - 按 **右功能鍵** 刪除一個字符。
   - 長按 **右功能鍵** 刪除所有字符。
   - 長按 **0** 輸入撥號暫停（螢幕顯示 **P**）。
7. 按 **左功能鍵**，然後按 去電 或 來電 選擇電話簿記錄的背景音樂。
8. 按 **左功能鍵** 保存電話簿記錄。您會聽到一聲確定音，螢幕返回上一層目錄。

8.4 撥打來電記錄

1. 待機狀態下，按 來電 進入來電清單。
   -或者-
   待機狀態下，按 **左功能鍵** 進入主目錄，然後按 去電 或 來電 滾動選擇 **CALL LIST**。 按 **左功能鍵**。
2. 按 去電 或 來電 滾動選擇所需記錄， 然後按 通話 或 。

8.5 刪除來電記錄清單記錄

1. 待機狀態下，按 來電 進入來電清單。
   -或者-
   待機狀態下，按 **左功能鍵** ⊖ 進入主目錄，然後 按 去電 或 來電 滾動選擇 **CALL LIST**。按 **左功能鍵** ⊖。
2. 按 **左功能鍵** ⊖，然後按 去電 或 來電 滾動選擇 **DELETE**。
3. 按 **左功能鍵** ⊖ 確定刪除。您會聽到一聲確定音，螢幕返回上一層目錄。

8.6 刪除整個來電記錄清單

1. 待機狀態下，按 來電 進入來電清單。
   -或者-
   待機狀態下，按 **左功能鍵** ⊖ 進入主目錄，然後按 去電 或 來電 滾動選擇 **CALL LIST**。 按 **左功能鍵** ⊖。
2. 按 **左功能鍵** ⊖, 然後按 去電 或 來電 滾動選擇 **DELETE ALL**。
3. 按 **左功能鍵** ⊖。螢幕顯示 “**CONFIRM?**” 。
4. 再次按 **左功能鍵** ⊖ 確定。您會聽到一聲確定音，螢幕返回上一層目錄。

8.7 查看來電記錄的詳情

1. 待機狀態下，按 來電 進入來電清單。
   -或者-
   待機狀態下，按 **左功能鍵** 進入主目錄，然後按 去電 或 來電 滾動選擇 **CALL LIST**。按 **左功能鍵**。
2. 按 去電 或 來電 滾動選擇所需記錄，然後按 **左功能鍵**。
3. 按 去電 或 來電 滾動選擇 **DETAILS**，然後按 **左功能鍵**。螢幕顯示所選記錄的日期和時間信息。
4. 再按 **左功能鍵** 確定。螢幕返回上一層目錄。

8.8 來電信息缺失的原因

來電信息缺失的原因可能包括：

螢幕顯示信息	原因
WITHHELD	來電者選擇不顯示電話號碼和姓名。
OUT OF AREA	您的服務提供商無法確定來電者的姓名和電話號碼。 如果電話來自其他國家，此信息也會顯示。

9. 增加及註冊新子機

您的CRL51102TW電話系統最多可支持四部子機，因此您可以增加新子機（需單獨購買），但使用前必須先將每部子機註冊到座機。

CRL51102TW原裝的子機已預先被註冊並命名為 **HANDSET 1**。您可以再註冊三部子機，這些子機將被自動命名（**HANDSET 2**、**HANDSET 3**、**HANDSET 4**）。

9.1 註冊子機到座機

1. 未註冊子機螢幕顯示 **REGISTER**。 在註冊前，子機需充電约 5 分鐘。
2. 長按座機的 尋呼子機 按鍵约 5 秒鐘，當座機發出嗶聲時，座機進入註冊模式。
3. 按子機的 **左功能鍵** (—) 確定。再按 去電 (▼−) 或 (▲+) 來電 滾動選擇 **REGISTRATION**。
4. 按子機的 **左功能鍵** (—) 。系統提示輸入 4 位數的PIN碼（預設為 **0000**）。
5. 使用撥號鍵輸入 4 位數的PIN碼，然後按 **左功能鍵** (—)。
6. 子機顯示 **SEARCHING...**。座機的 新來電 指示燈持續閃爍。當子機發出嗶聲，座機的 新來電 指示燈關閉時，子機註冊成功。

如果子機註冊成功，您將會聽到提示音，子機將會自動被分配一個可用的子機號碼，該子機號碼會在待機狀態下顯示。

如果子機註冊不成功，請重覆以上步驟註冊子機。

注意： 當前正在使用的子機不能註冊。

9.2 解除子機註冊

1. 待機狀態下，按 **左功能鍵** ⊖ 進入主目錄。
2. 按 去電 或 來電 滾動選擇 **BS SETTING**，然後按 **左功能鍵** ⊖。
3. 按 去電 或 來電 滾動選擇 **DELETE HS**，然後按 **左功能鍵** ⊖。系統提示輸入 4 位數的PIN碼（預設為 **0000**）。
4. 使用撥號鍵輸入 4 位數的PIN碼，然後按 **左功能鍵**。已註冊的子機顯示。
5. 按 去電 或 來電 滾動選擇您需要解除註冊的子機，然後 按 **左功能鍵** 確定。
6. 按 **左功能鍵** ⊖ 確定。您會聽到一聲確定音，螢幕返回上一層目錄。

注意：

- 當前正在使用的子機不能被解除註冊。
- 系統只有一部子機時無法解除子機註冊。

10. 常見問題

問題	解決方法
我的電話無法使用。	• 確保電源線已正確插入。 • 確保電池連接器已安全的插入子機。 • 確保電話線插頭已安全並牢固地插入牆壁插口和座機。 • 為電池充電约 12 小時。為了保持良好的性能，不使用電話時，把子機放回座機上。 • 如果電池已耗盡，請至少連續充電 30 分鐘。 • 重置座機。撥掉電源線，等待约 15 秒後重新插好，再等待约 1 分鐘讓子機和座機重新連接。 • 您可能需要購買新電池。
我不能撥打電話。	• 請先嘗試以上建議。 • 確保撥號前有撥號音，子機可能需要一至二秒尋找座機並發出撥號音。這是正常的，撥號前請等待一下。 • 減少附近的噪音，電視機、收音機或其他電子設備發出的噪音可能造成影響。如果您無法減少附近的噪音，撥號前請靜音子機，或在噪音较少的房間撥號。 • 如果房間裏的其他電話也存在同樣問題，請聯絡服務提供商（可能需要收費）。

我的無線子機無法正常使用。	• 確保電池連接器已安全的插入子機。把電源線插入另一個電源牆壁插口。 • 無線子機可能超出了接收範圍。把無線子機移近座機。 • 重置座機。撥掉電源線，等待約 15 秒後重新插好，再等待約 1 分鐘讓子機和座機重新連接。 • 其他電子產品可能對無線子機產生干擾，安裝電話時請盡量遠離以下電子設備如： HAM 收音機和其他 DECT 電話。
無線子機的 圖標消失。	• 確保您已正確連接座機和電源已開啟。 • 把無線子機放到座機上，再等待約 1 分鐘讓子機和座機重新連接。 • 無線子機可能超出了接收範圍。把無線子機移近座機。 • 重置座機。撥掉電源線，等待約 15 秒後重新插好，再等待約 1 分鐘讓子機和座機重新連接。 • 其他電子產品可能對無線子機產生干擾，安裝電話時請盡量遠離以下電子設備如：**HAM** 收音機和其他 **DECT** 電話。 • 無線子機可能超出了接收範圍。把無線子機移近座機。 • 重置座機。撥掉電源線，等待約 15 秒後重新插好，再等待約 1 分鐘讓子機和座機重新連接。 • 其他電子產品可能對無線子機產生干擾，安裝電話時請盡量遠離以下電子設備如：**HAM** 收音機和其他 **DECT** 電話。
電池無法充電。	• 给子機充電至少 10 小時。 為了保持良好的性能，不使用電話時請把子機放回到座機上。 • 如果電池電量已耗盡，约需充電 30 分鐘電池才會顯示為低電量狀態。 • 您可能需要購買新電池。

靠近座機時電話仍然有噪音或靜電干擾，或信號很差。	• 如果您要通過電話線使用高速網絡服務（**DSL**），您必須先在座機與電話線牆壁插口之間安裝 **DSL** 過濾器。該過濾器能防止因 **DSL** 干擾可能帶來的噪音或來電顯示問題。請聯絡服務提供商以獲取更多關於 **DSL** 過濾器的信息。 • 安裝新座機時，請盡量遠離其他已安裝的座機，以避免干擾。 • 其他電子產品可能對無線子機產生干擾，安裝電話時請盡量遠離以下電子設備如：**HAM** 收音機和其他 **DECT** 電話。 • 不要靠近微波爐或與之在同一個電源插座安裝電話。當微波爐操作時，您的電話性能可能會下降。 • 如果您的電話連接到調制解調器或防電涌插座上，請嘗試換一個插口（調制解調器或防電涌插座）。如果這樣不能解決問題，讓調制解調器和電話保持一定的距離，或換一個防電涌插座。 • 將電話安裝到一個更高的地方，這樣可能獲得更好的信號接收。 • 如果房間裏的其他電話也存在同樣問題，請聯絡服務提供商（可能需要收費）。
使用免持通話時音質很差。	• 為了使用免持通話時能有更好的音質，請把子機放置在平面上，並且有撥號鍵的一面朝上。
通話時可以聽到其他來電的聲音。	• 斷開座機的電源連接，然後連接另一部電話。如果您仍然聽到其他通話聲音，請聯絡服務提供商（可能需要收費）。

有新來電時子機不響鈴。	• 確保鈴聲不在關閉狀態。 • 確保電話線已正確插入座機與電話插口中。確保電源線已安全接通並連接牢固。 • 子機可能離座機太遠。 • 充電至少應為 10 小時，為了保持良好的性能，不使用電話時請把子機放回到座機上。 • 同一線路上可能連接了太多部電話，同時響鈴可能會造成影響，請斷開一部分電話的連接。 • 您的房間或辦公室的結構可能會減小有效範圍，請嘗試將座機安裝在另一個地方。 • 如果您家中的其他電話也存在同樣的問題，請聯絡服務提供商（可能需要收費）。 • 斷開座機的電話線連接，然後連接另一部電話。如果另一電話仍出現同樣問題，請聯絡服務提供商（可能需要收費）。 • 其他電子產品可能對無線子機產生干擾，安裝電話時請盡量遠離以下電子設備如：電視機、VCR 或其他無線子機。 • 重裝電池，再把子機放在座機上，等待約 1 分鐘讓子機和座機重新連接。 • 電話線可能存在問題，請嘗試更換電話線。

我在使用無線子機通話時，聲音經常卡住。	• 其他電子產品可能對無線子機產生干擾，安裝電話時請盡量遠離以下電子設備如： HAM 收音機和其他 DECT 電話。 • 不要靠近微波爐或與之在同一個電源插座安裝電話。當微波爐操作時，您的電話性能可能會下降。 • 如果您的電話連接到調制解調器或防電涌插座上，請嘗試換一個插口（調制解調器或防電涌插座）。如果這樣不能解決問題，讓調制解調器和電話保持一定的距離，或換一個防電涌插座。 • 將電話安裝到一個更高的地方，這樣可能獲得更好的信號接收 • 如果房間裏的其他電話也存在同樣問題，請聯絡服務提供商（可能需要收費）。
我的來電顯示功能無法使用。	• 來電顯示功能是需要申請的，使用前請聯絡服務提供商申請該服務。 • 來電者必須處於能提供來電顯示服務的區域。 • 您和來電者的服務提供商必須都使用可兼容的電子設備來支持來電顯示服務。 • 如果您要通過電話線使用高速網絡服務（**DSL**），您必須在座機與電話線牆壁插口之間安裝 **DSL** 過濾器。該過濾器能防止因 **DSL** 干擾可能帶來的噪音或來電顯示問題。請聯絡服務提供商以獲取更多關於 **DSL** 過濾器的信息。
通話期間電話不能顯示來電信息。	• 確保您已向服務提供商申請了帶來電等候功能的來電顯示服務。只有當您和來電者都處於提供來電顯示服務的區域，並且您和來電者的服務提供商都使用可兼容的電子設備，來電顯示功能才有效。

電話機的一般維護。	如果電話看起來反應不太正常，請將子機放回座機或充電座上。如果還沒反應，請嘗試以下建議（按順序）： 1. 斷開電源線與座機之間的連接。 2. 拆出子機中的電池。 3. 等待幾分鐘。 4. 連接好電源線與座機。 5. 重新安裝電池，再把子機放回到座機或充電座上。 6. 等待约 1 分鐘讓子機與座機重新連接。

技術支援

如需技術支援，請致電聯穎國際技術支援熱線：
0800-035-889，請把電話序號告知技術人員。
移除電池後可以在電池槽內找到 序號 。

11. 產品技術數據

室外有效距離	330米*
室內有效距離	50米*
無線子機運作時間 (一般情況)	待機時間：約100 小時** 通話時間：約10 小時**
頻率	2.4 GHz
可容納無線子機數目	4
電源連接/座機變壓器	座機變壓器： 型號： 輸入: 100-240 V/50-60 Hz/150 mA 輸出: 6 V DC/450 mA
電池	2.4V 500mAh 鎳氫（NiMH）充電電池包 只使用隨機附送的電池。 如果使用不正確型號的電池，會有爆炸的危險。 已使用的舊電池應根據現時政府或有關當局指定的收集設施處理。
運作溫度	5°C 至 40°C

* 數值會因為環境影響而改變。
** 數值會因為電池的首次充電成果而有變化 。

12. 維修及保養說明書

保養你的電話

- 本無線電話含有精密的電子元件，請務必小心使用。
- 避免粗暴對待。
- 輕放無線子機。
- 保存原始包裝材料，以備需要寄送時保護你的無線子機。

勿接觸水

- 電話接觸到水可能會損壞。請勿在雨中使用無線子機，或用濕手拿無線子機。請勿將座機安裝於水池、浴缸或淋浴器附近。

雷暴

- 雷暴有時可能對電子設備造成有害的電流。為安全起見，暴風雨天氣使用電子設備時要格外小心。

清潔電話

- 本電話配有耐用的塑料外殼，可在很多年保護無線子機有光澤。只能微濕的軟布或塗上溫和的香皂進行清潔。
- 請勿用過多的水或任何種類的清潔溶液清潔。

注意：

謹記，你身上濕的時候或站在水中使用電子設備可能會造成嚴重的人身傷害。如果座機掉入水中，拔掉電源線和牆上的電話線後方可撈出。然後用未拔掉的線把座機從水中提出。

注意

如果使用不正確型號的電池，會有爆炸的危險。

請根據說明書上的指示來棄置已用的電池。

委製/進口商：聯穎國際股份有限公司
地址：新竹市新竹科學園區研發二路22號2樓
電話：03-5788690

vtech®